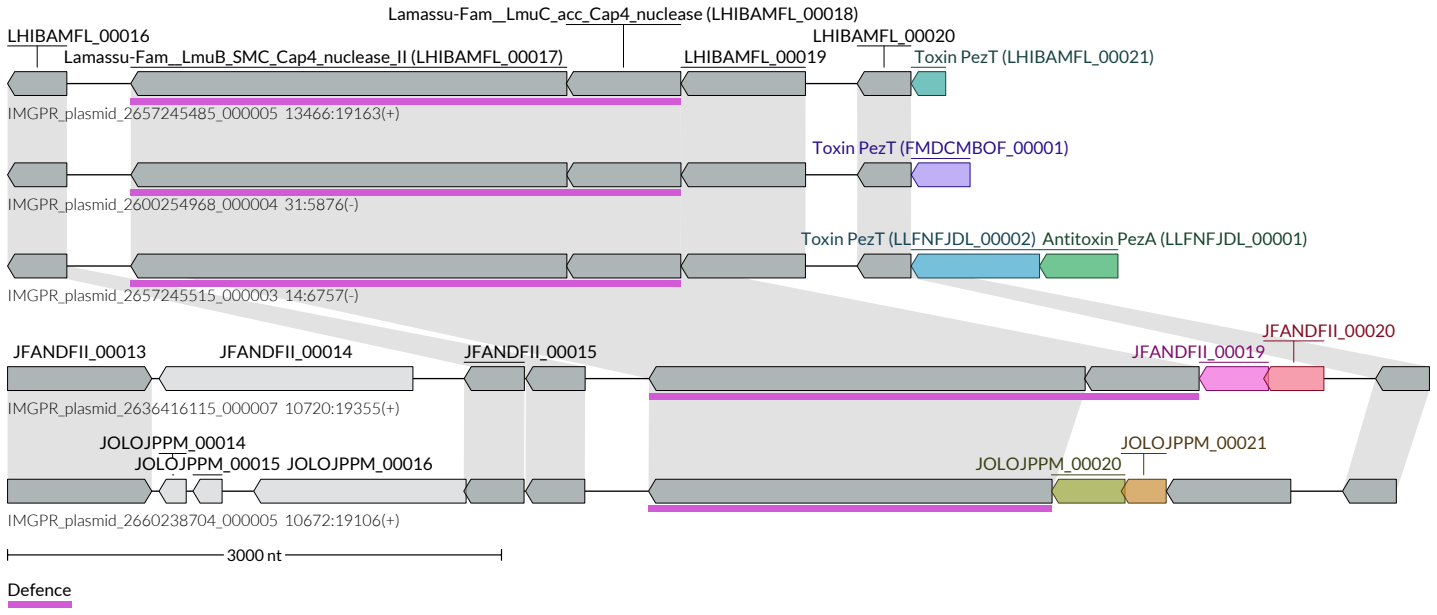
Lamassu-Fam__LmuC_acc_Cap4_nuclease (LHIBAMFL_00018)
LHIBAMFL_00016
Lamassu-Fam__LmuB_SMC_Cap4_nuclease_II (LHIBAMFL_00017)
LHIBAMFL_00019
LHIBAMFL_00020
Toxin PezT (LHIBAMFL_00021)
IMGPR_plasmid_2657245485_000005 13466:19163(+)
Toxin PezT (FMDCMBOF_00001)
IMGPR_plasmid_2600254968_000004 31:5876(-)
Toxin PezT (LLFNFJDL_00002)
Antitoxin PezA (LLFNFJDL_00001)
IMGPR_plasmid_2657245515_000003 14:6757(-)
JFANDFII_00013
JFANDFII_00014
JFANDFII_00015
JFANDFII_00019
JFANDFII_00020
IMGPR_plasmid_2636416115_000007 10720:19355(+)
JOLOJPPM_00014
JOLOJPPM_00015
JOLOJPPM_00016
JOLOJPPM_00020
JOLOJPPM_00021
IMGPR_plasmid_2660238704_000005 10672:19106(+)
3000 nt
Defence